NACZEPA ASCENIZACYJNA NA 326

Specyfikacja

PALEX TRAILERS

Kontakt

+48 880 350 020

handlowy@palexnaczepy.pl

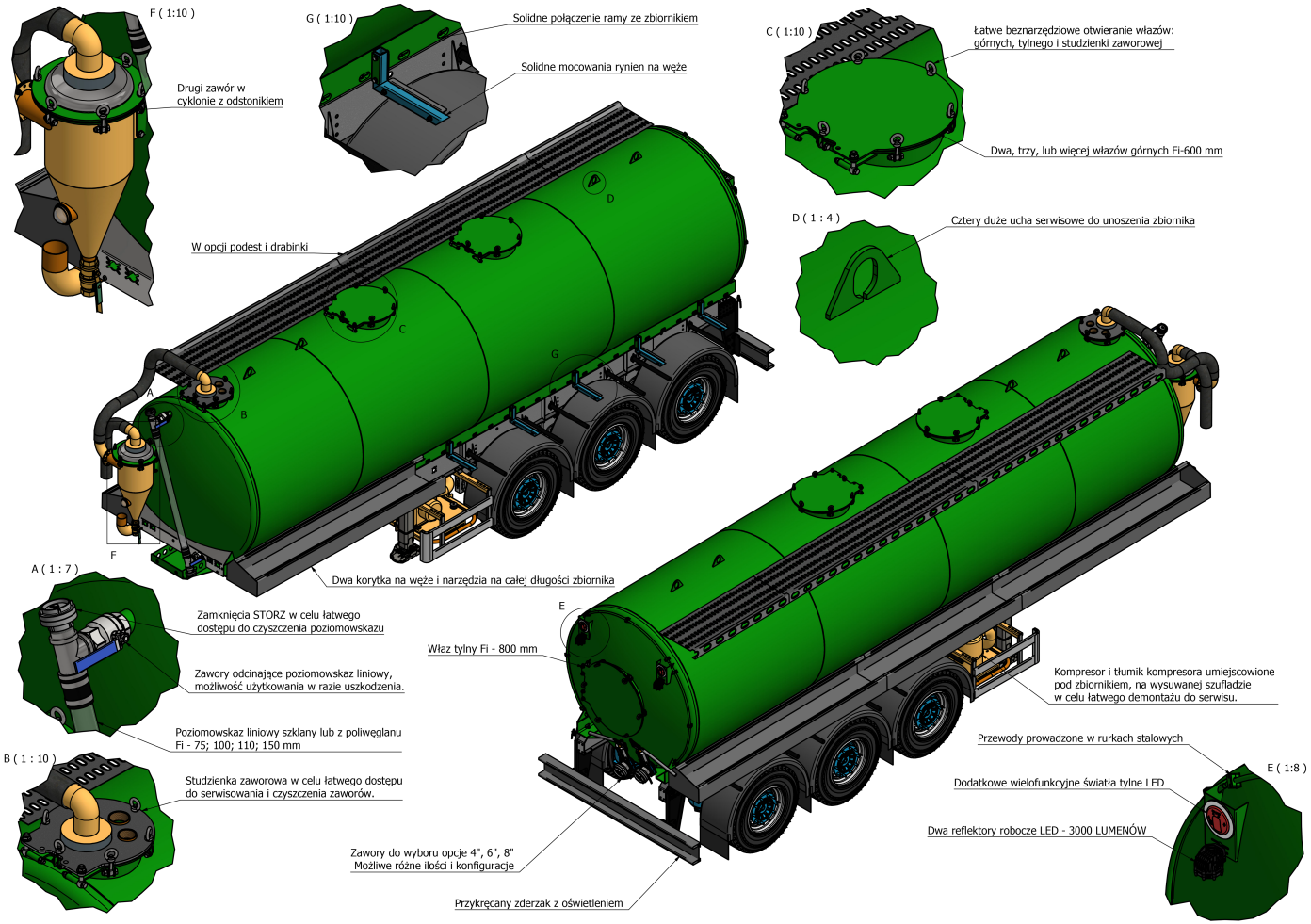
F (1:10)
Drugi zawór w cyklonie z odstonikiem
G (1:10)
Solidne połączenie ramy ze zbiornikiem
Solidne mocowania rynien na węże
C (1:10)
Łatwe beznarzędziowe otwieranie włazów: górnych, tylnego i studzienki zaworowej
Dwa, trzy, lub więcej włazów górnych Fi-600 mm
D (1 : 4)
Cztery duże ucha serwisowe do unoszenia zbiornika
W opcji podest i drabinki
A
B
C
D
F
G
Dwa korytka na węże i narzędzia na całej długości zbiornika
A (1 : 7)
Zamknięcia STORZ w celu łatwego dostępu do czyszczenia poziomowskazu
Zawory odcinające poziomowskaz liniowy, możliwość użytkowania w razie uszkodzenia.
Poziomowskaz liniowy szklany lub z poliwęglanu Fi - 75; 100; 110; 150 mm
B (1 : 10)
Studzienka zaworowa w celu łatwego dostępu do serwisowania i czyszczenia zaworów.
E
Właz tylny Fi - 800 mm
Kompresor i tłumik kompresora umiejscowione pod zbiornikiem, na wysuwanej szufladzie w celu łatwego demontażu do serwisu.
Przewody prowadzone w rurkach stalowych
E (1:8)
Dodatkowe wielofunkcyjne światła tylne LED
Dwa reflektory robocze LED - 3000 LUMENÓW
Zawory do wyboru opcje 4", 6", 8"
Możliwe różne ilości i konfiguracje
Przykręcany zderzak z oświetleniem

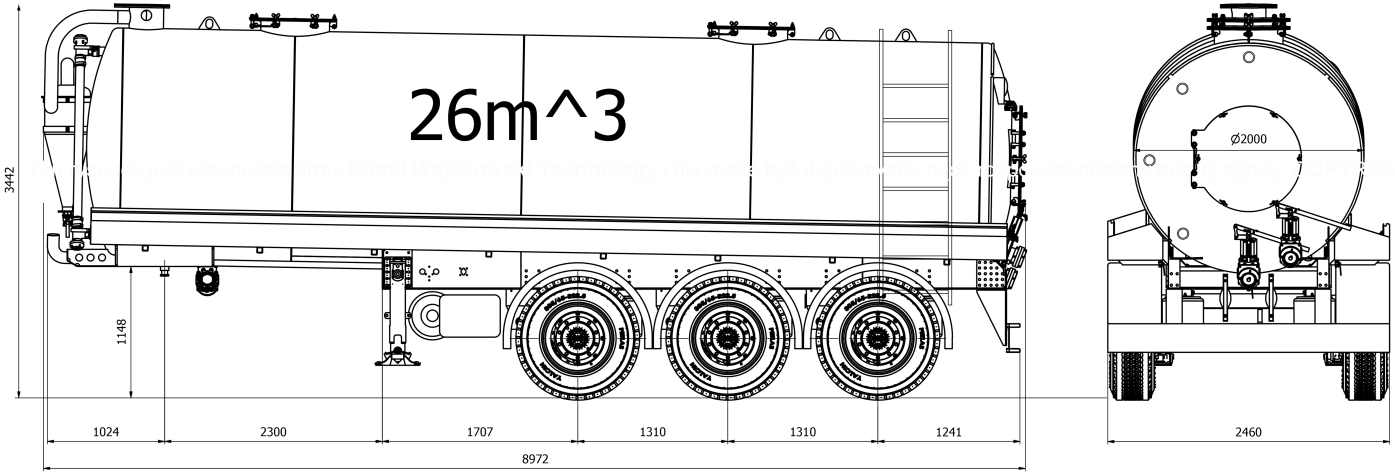
26m^3
3442
1148
1024
2300
1707
1310
1310
1241
8972
∅2000
2460

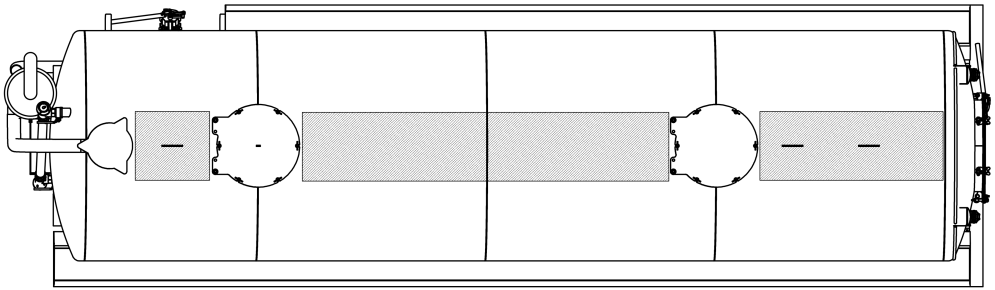

PALEX
TRAILERS